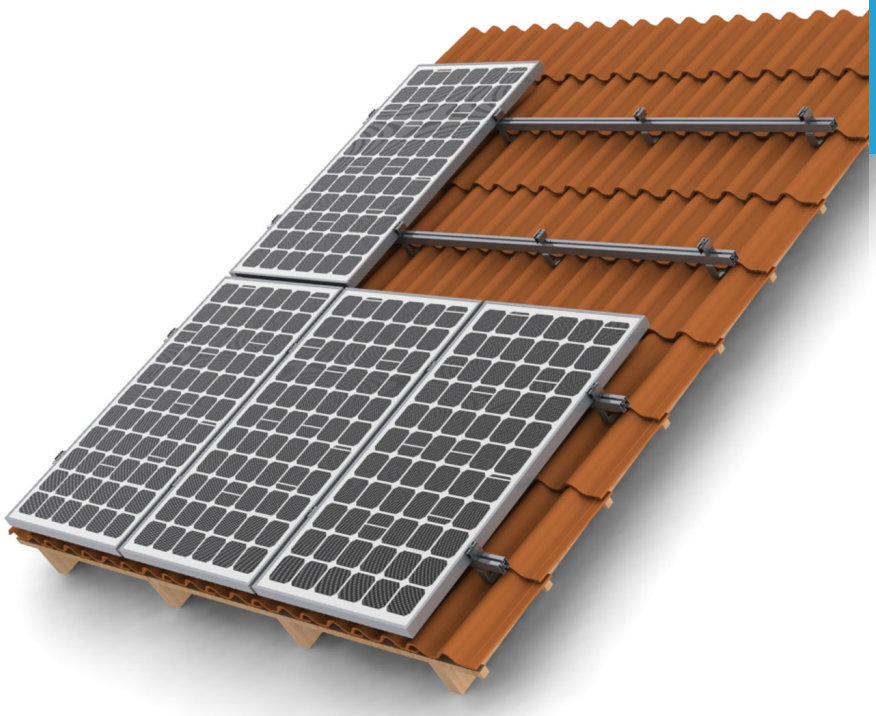

瓦片屋顶外挂系统
VRTD

系统采用了先进的模块化设计，零部件通用性好，安装方便，无须在现场进行二次加工。
根据不同的屋面结构及瓦片形状进行优化设计，采用屋顶钩固定在屋顶结构上，通过导轨横梁及压块将组件模块固定，结构简单可靠。

系统特点

- 适用于安装任意规格的晶硅组件及薄膜组件
- 独特的连接设计，安装方便快速
- 一套系统只有 4~5 种零件，最多只需三种工具即可实现安装
- 零部件采用优质铝合金及不锈钢制造，使用寿命高

设计参数

安装场地	斜面瓦片屋顶
瓦片类型	S 型瓦、鱼鳞瓦、石板瓦等各种类型瓦片
屋顶斜度	任意
组件规格	带框 / 无边框组件；晶硅 / 薄膜组件
安装模式	固定于屋面
组件排布	横向 / 竖向
组件域面积	任意
组件域位置	任意
屋顶结构	任意
承重型材	铝型材
屋顶挂钩	不锈钢
小部件	不锈钢、铝合金
设计标准	GB50017-2003 钢结构设计规范 GB50009-2012 建筑结构载荷规范

ProVista SOLAR®

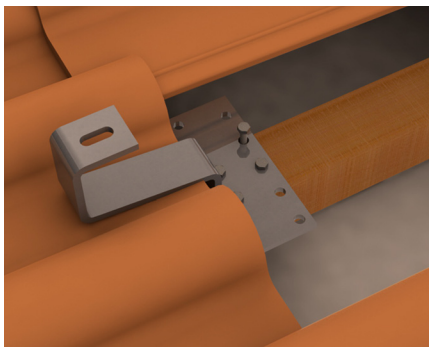

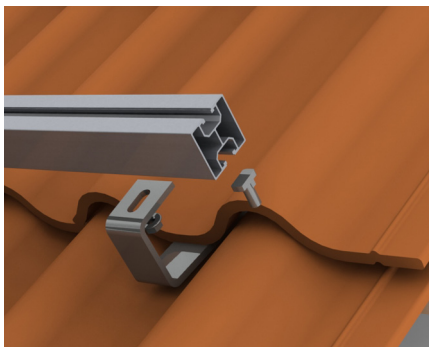

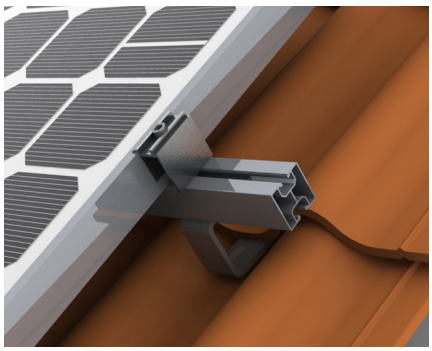

1 根据瓦片的类型选择相应的挂钩，用木螺钉将挂钩固定在屋顶木梁上，一般三颗木螺钉即可。

2 根据屋顶载荷要求等选择合适的铝轨，用 T 型螺栓和法兰螺母将铝轨固定在挂钩上。

3 将预安装好的压块插入铝轨中，放置好组件后，拧紧螺栓即可固定组件。

瓦片类型	挂钩型号	瓦片类型	挂钩型号
 空心瓦 平屋面瓦 双槽瓦 罗马瓦 平板瓦	 屋顶挂钩 C 系列 VL01032 VL01115 VL01116 VL01112 屋顶挂钩 CV 系列 VZ00043 屋顶挂钩 SP1 VZ00064 屋顶挂钩 SP1 VL01113	 鱼鳞瓦	 鱼鳞瓦屋顶挂钩 C1 VL01183
		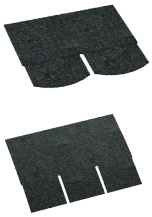 沥青瓦	 沥青瓦屋顶挂钩 C1 VL01184
		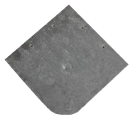 石板瓦	 石板瓦屋顶挂钩 VZ00066
		 西班牙瓦	 西班牙瓦屋顶挂钩 VZ00068

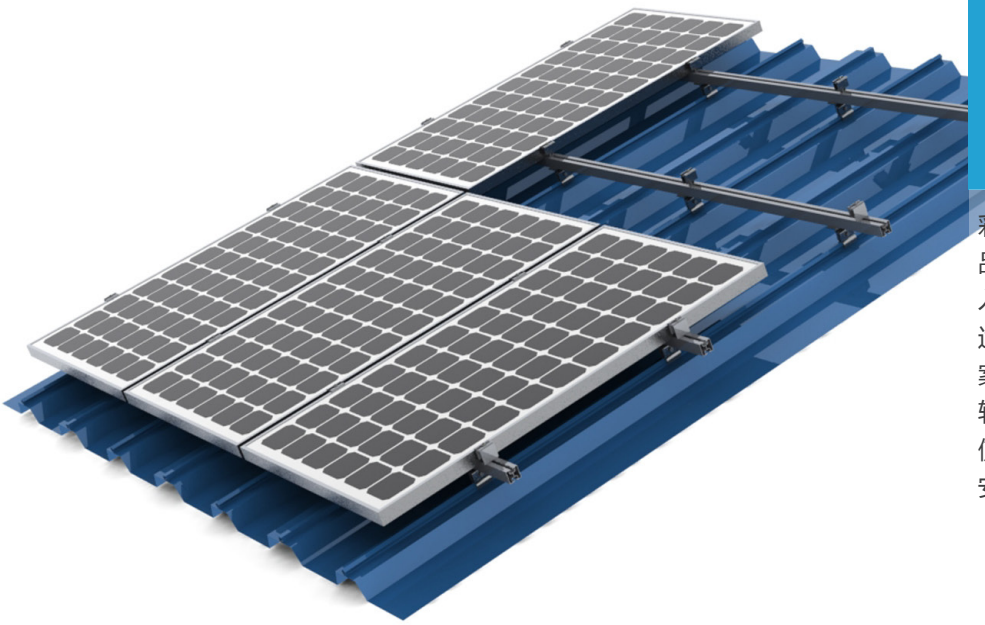

彩钢瓦屋顶系统

彩钢瓦种类尺寸繁多，造成支架产品难以标准化。经过多年的研发投入和项目经验的积累，帷盛已具备适合各类彩钢瓦光伏系统的解决方案。通常采用相应的特殊卡件将导轨固定在屋面上，经过优化的设计，使整个系统的零件种类减到最少，安装快速灵活。

系统特点

- 零部件种类少，便于安装；
- 针对彩钢瓦形状和尺寸设计的夹持件，配合性好；
- 零部件主要采用优质铝合金及不锈钢；
- 产品线齐全

设计参数

安装场地	彩钢瓦屋顶
瓦片类型	波形、梯形及各种直立锁边形式的彩钢瓦
屋顶斜度	任意
组件规格	带框 / 无边框组件；晶硅 / 薄膜组件
安装模式	平行于屋面安装
组件排布	横向 / 竖向
组件域面积	任意
组件域位置	任意
承重型材	铝型材
铝导轨固定扣	铝合金 / 不锈钢
小部件	不锈钢、铝合金
设计标准	GB50017-2003 钢结构设计规范
	GB50009-2012 建筑结构载荷规范

波形彩钢瓦屋顶安装指导

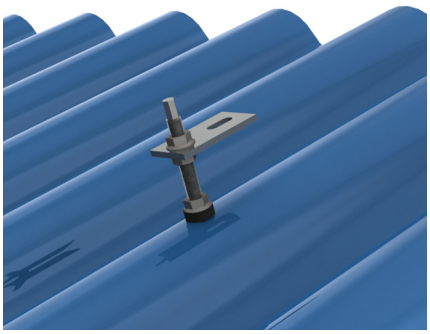

1 在定位好的彩钢瓦屋顶上钻孔，拧紧法兰螺母，将双头螺杆固定。

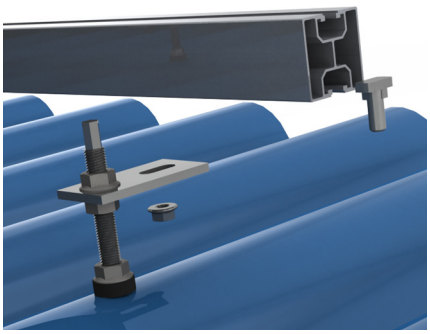

2 根据屋顶载荷要求等选择合适的铝轨，用 T 型螺栓和法兰螺母将铝轨固定在双头螺杆上。

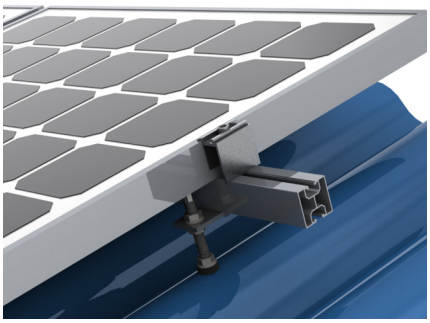

3 将预安装好的压块插入铝轨中，放置好组件后，拧紧螺栓即可固定组件。

梯形彩钢瓦屋顶安装指导

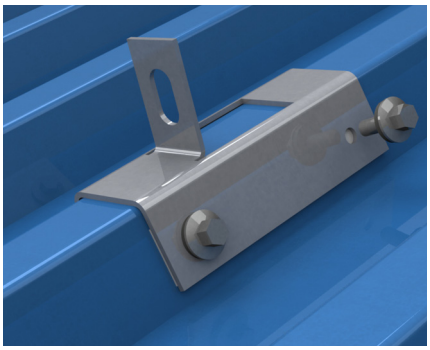

1 用 4 颗钻尾螺钉将梯形彩钢瓦屋顶固定座固定在屋顶上。

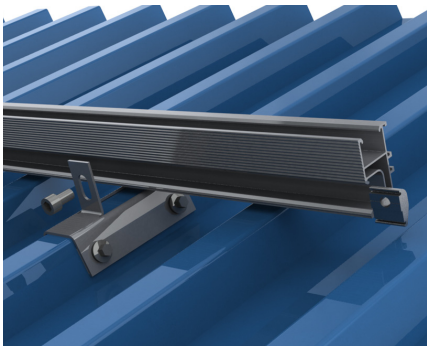

2 根据屋顶载荷要求等选择合适的铝轨，用偏心螺母和内六角螺栓将铝轨固定在挂钩上。

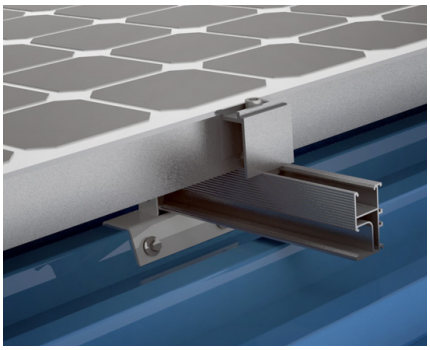

3 将预安装好的压块插入铝轨中，放置好组件后，拧紧螺栓即可固定组件。

直立锁边彩钢瓦屋顶安装指导

1 根据直立锁边彩钢瓦的锁边选择合适的夹块，用预安装好的夹块卡住锁边，拧紧螺栓固定。

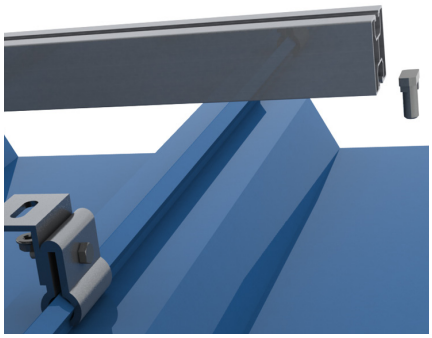

2 根据屋顶载荷要求等选择合适的铝轨，用 T 型螺栓和法兰螺母将铝轨固定在夹块上。

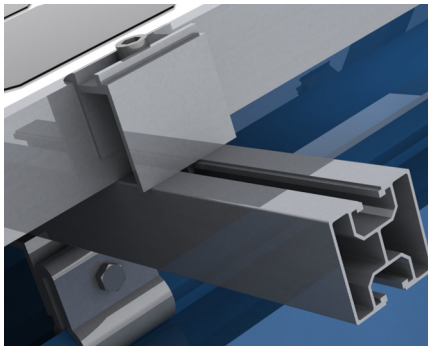

3 将预安装好的压块插入铝轨中，放置好组件后，拧紧螺栓即可固定组件。

木梁或型钢梁

型钢梁—安装座

支撑座 Z1 用于平行于屋顶的安装，或者用于荷载比较小的带角度安装。支撑座 Z2 通过采用两个固定点做支撑，提供了更好的固定，特别适用于带角度安装支架。

木梁—用双头螺杆固定

双头螺杆系列可用于组件平行于屋顶安装或者带角度安装。多种不同双头螺杆组合形式满足不同安装场合及客户要求。

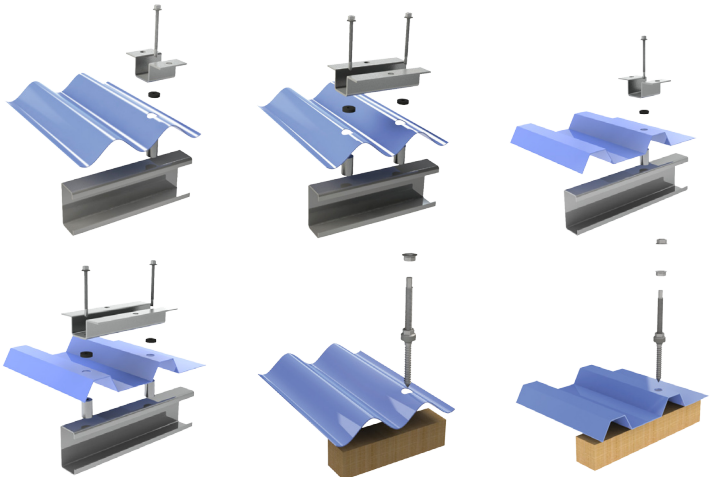

平面屋顶三角架支撑系列

通过采用三角架系列我们可为您的光伏设备提供一套最佳安装角度的解决方案。我们可提供铝质或者镀锌不锈钢的三角架支撑系统，特殊尺寸以及安装角度请咨询

service@versolsolar.com

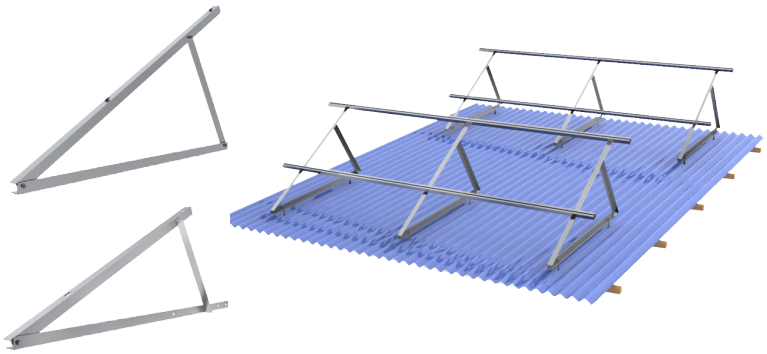

直立锁边彩钢瓦屋顶固定

VERSOLSOLAR 提供多种直立锁边夹块，可适用于多种安装形式。每个夹块都已工厂预安装好，大大减少了现场安装时间和劳动力，节约成本。夹块采用优质铝或不锈钢制成，具有很好的稳定性，和屋顶融合恰到好处。

根据直立锁边彩钢瓦的形状选择对应的夹块，具体见下表。
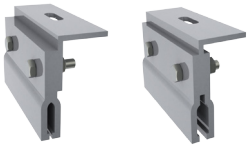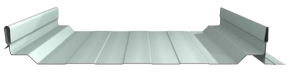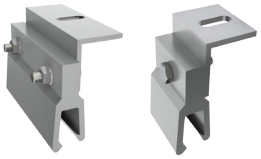
夹块	屋顶类型	夹块	屋顶类型